Eyes have Ears

Boitier Interface Interface Lunette unifié

Hardware

- Ebyte E32-868T30D 868 MHz Lora SX1276 Module RF Longue portée
- ESP32 NodeMCU Module WLAN WiFi Development Board
- Lunette vision tête haute
    - Optivent ORA-02
    - Altitude EyeWear AR1
- Antenne LORA-EU 868MHz
- Alimentation 5v type batterie 18650

Schéma de câblage

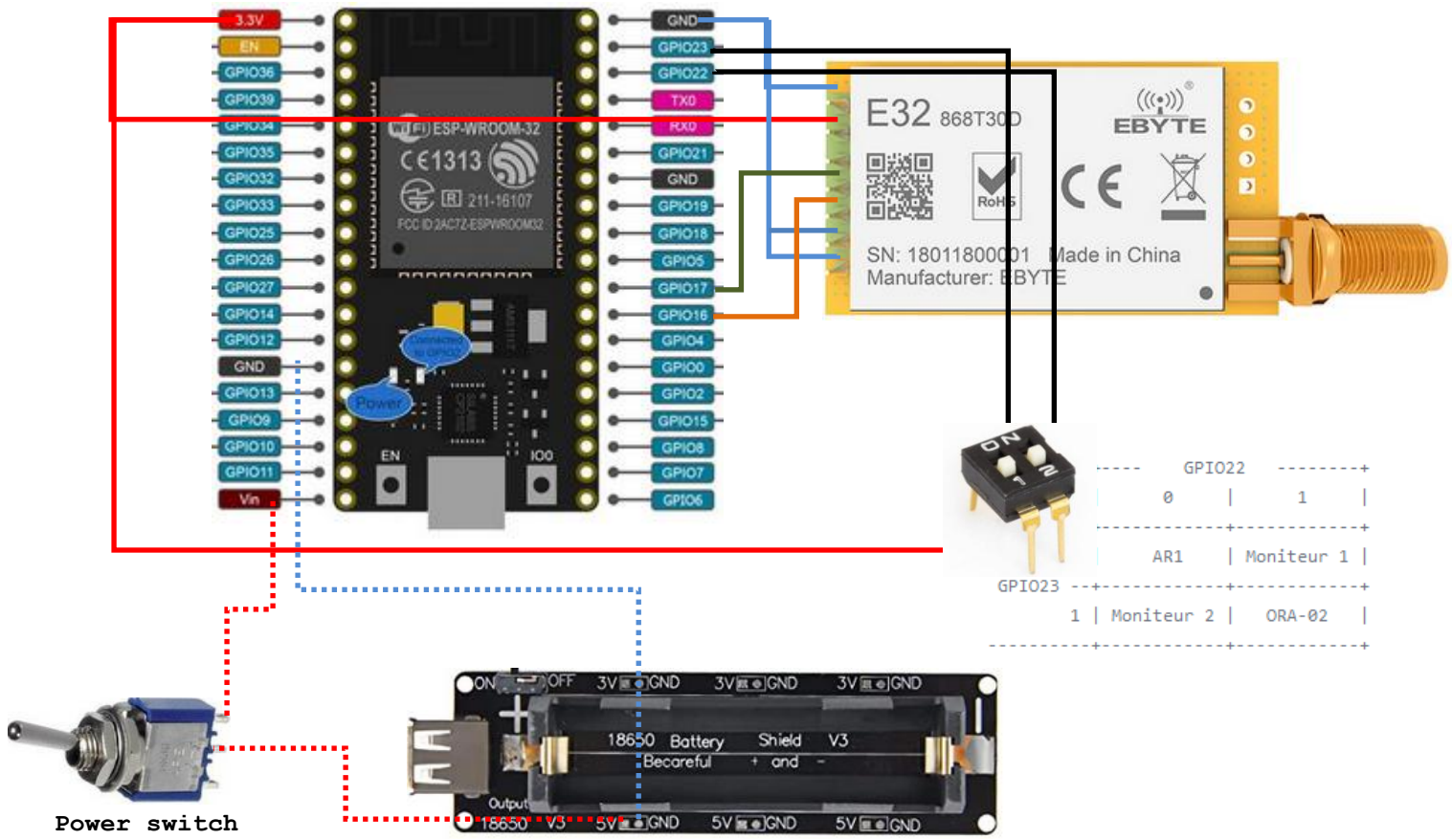

Configuration E32 868T30D

Software

EyeHaveEar-Boitier-Interface-lunette-unifi_-V01.01.00.ino